Assinado com Assinatura
Digital Qualificada por:
MARIA AMÉLIA DA FONSECA
DOS SANTOS
Amélia Santos Unipessoal Lda
Data: 19-07-2022 19:50:19

Este desenho é propriedade do seu autor, não pode ser reproduzido, copiado ou divulgado no todo ou em parte, sem autorização expressa do seu autor. Dec-Lei 63/85 de 14 de Mar. Lei 45/85 de 17 de Set. e Lei 114/91 de 3 de Set. Lei 16/2008 de 1 de Abril.

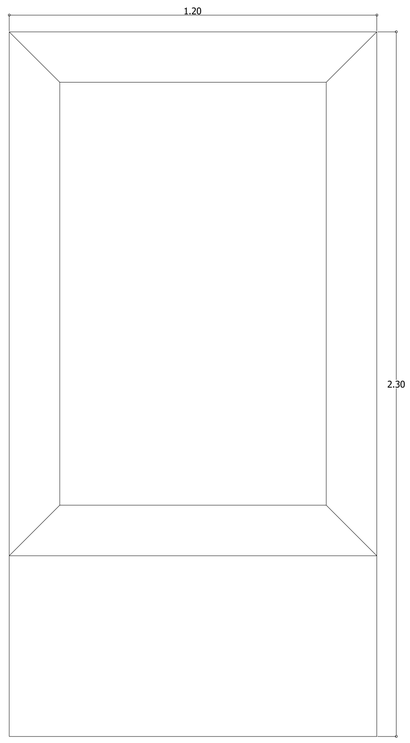

ALÇADO FRONTAL



ALÇADO LATERAL

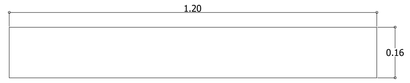

PLANTA

PLACARD /MUPI | Esc.1/10 | MUPI em totem light, do tipo "Larus" ou equivalente, com 2 faces, 0,97m larg.útil e 1,20m larg.total, estrutura em aço S275JR metalizado e pintado e vidro temperado, c/ amortecedores hidráulicos, chumbado na fundação de betão, de acordo com desenho de pormenor

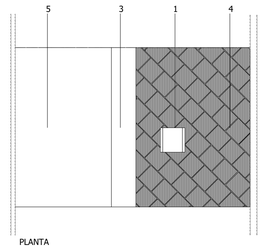

PLANTA

1 - Dissuasor com 0.90m de altura livre, em chapa quinada c/ 80x80x8mm, em aço, metalizada e pintada cor forja cor antracite Ral - 7042 chumbado à fundação através de bucha quimica.

2 - Sapata de betão 0.25x0.25m, C15, para fixação do dissuasor, através de aparafusamento e aplicação de buchas química.

3 - Guia de lancil de calcário a formar soleira c/ h=0.02m. (1.00x0.20x0.08m)

4 - Área pedonal - cubos de calcário da região|paver cerâmico (ver planta pavimentos)

5 - Faixa de Rodagem - Betuminoso

6 - Almofada de pó de pedra - 0.05m espessura

7 - Camada de "tout-venant"

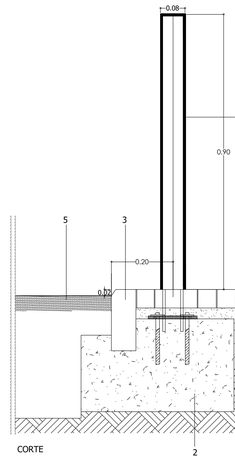

CORTE

PORMENOR DISSUASOR . ESC. 1/10

Nota:
O dissuasor deverá ser protegido durante os trabalhos que lhe possam provocar manchas ou danos mecânicos.
O conjunto terminado terá uma cor uniforme e apresentará uma superficie regular e sem defeitos.As soldaduras (a existirem) deverão ser, obrigatoriamente, da mesma liga que o dissuasor.
Todos os materiais e elementos de construção deverão seguir, quanto à qualidade e forma de execução, as especificações técnicas previstas em caderno de encargo.
Todas as dimensões serão rectificadas em obra antes da execução.

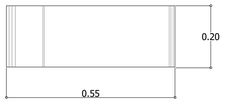

PLANTA

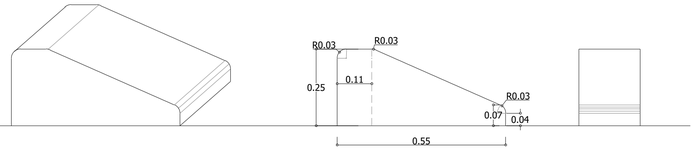

AXONOMETRIA ALÇADO LATERAL COTADO VISTA FRONTAL

DELIMITADOR EM BRECHA CALCÁRIA DE S.BRÁS - ENTRADA PRINCIPAL MERCADOS
ESC. 1/10

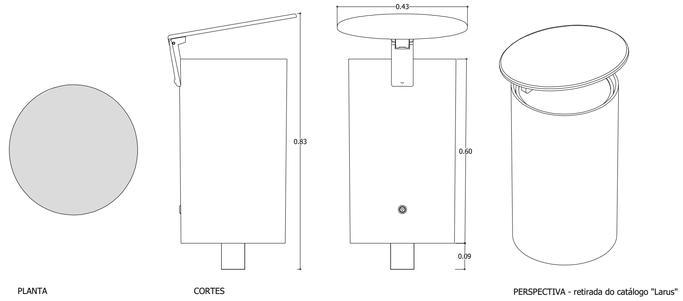

PLANTA CORTES PERSPECTIVA - retirada do catálogo "Larus"

PAPELEIRA S/ CINZEIRO | ESC.1/10 | Papeleiras do tipo "Larus" ou equivalente, Ref. "POINT" em ferro fundido, com tampa horizontal (ø350x820mm), capacidade de 40L, sem cinzeiro e com os baldes em plástico cor preta rotomoldados, de acordo com desenho de pormenor.

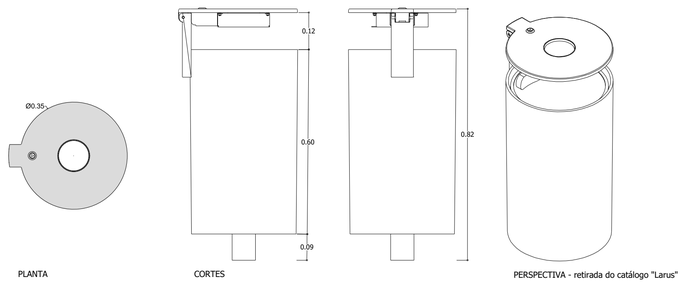

PLANTA CORTES PERSPECTIVA - retirada do catálogo "Larus"

PAPELEIRA C/ CINZEIRO | ESC.1/10 | Papeleiras do tipo "Larus" ou equivalente, Ref. "POINT" em ferro fundido, com tampa horizontal (ø350x820mm), capacidade de 40L, com cinzeiro e com os baldes em plástico cor preta rotomoldados, de acordo com desenho de pormenor.

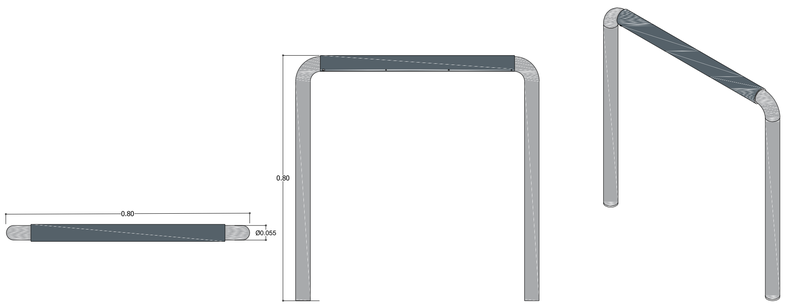

PLANTA ALÇADO PERSPECTIVA - retirada do catálogo "Larus"

PARQUEAMENTO DE BICICLETA | ESC. 1/10 | do tipo "Larus" ou equivalente, Ref. "City" em estrutura em tubo de aço S275SJR metalizado e pintado RAL5008, perfil de plástico e fixação em fundação de betão com bucha química, de acordo com desenho de pormenor

Notas:
Todos os materiais e elementos de construção deverão seguir, quanto à qualidade e forma de execução, as especificações técnicas previstas em caderno de encargos.
Todas as dimensões serão rectificadas em obra antes da execução.

Câmara Municipal de São Brás de Alportel	designação: Projecto de Requalificação do Centro Urbano – 1ª Fase (Zona Norte)	escala: várias	nº 13.1
Amélia Santos Unipessoal, Lda Arquitectura Paisagista | Projectos e estudos	local: S. BRÁS DE ALPORTEL		
	projecto: coordenação e concepção - Amélia Santos colaboração:Mónica Oliveira	arquivo:	
fase: Projecto de Execução_rev	peça: PORMENORES CONSTRUTIVOS - Dissuasores, Parqueamento de bicicletas e Placard	orientação:	
data: Julho de 2022			
tipo / versão: AutoCAD LT 2013 SERIAL Nº 373-92914338			